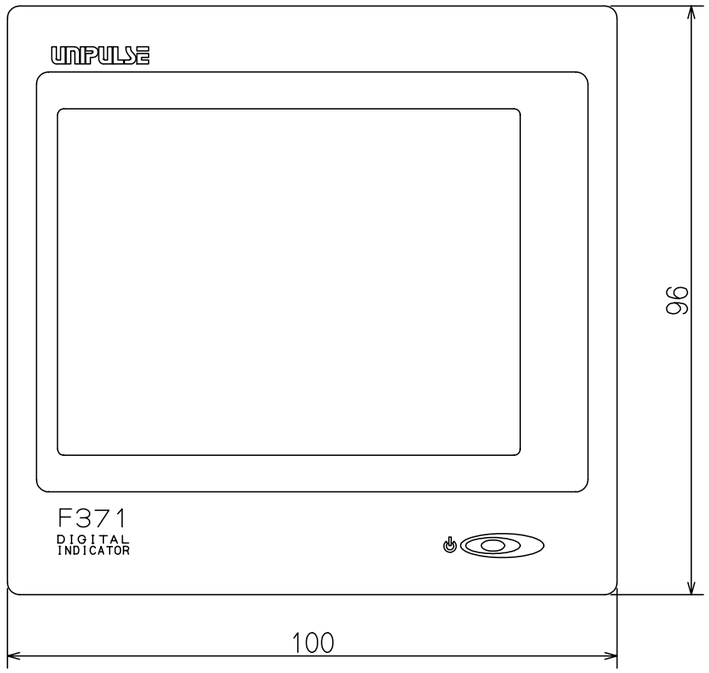

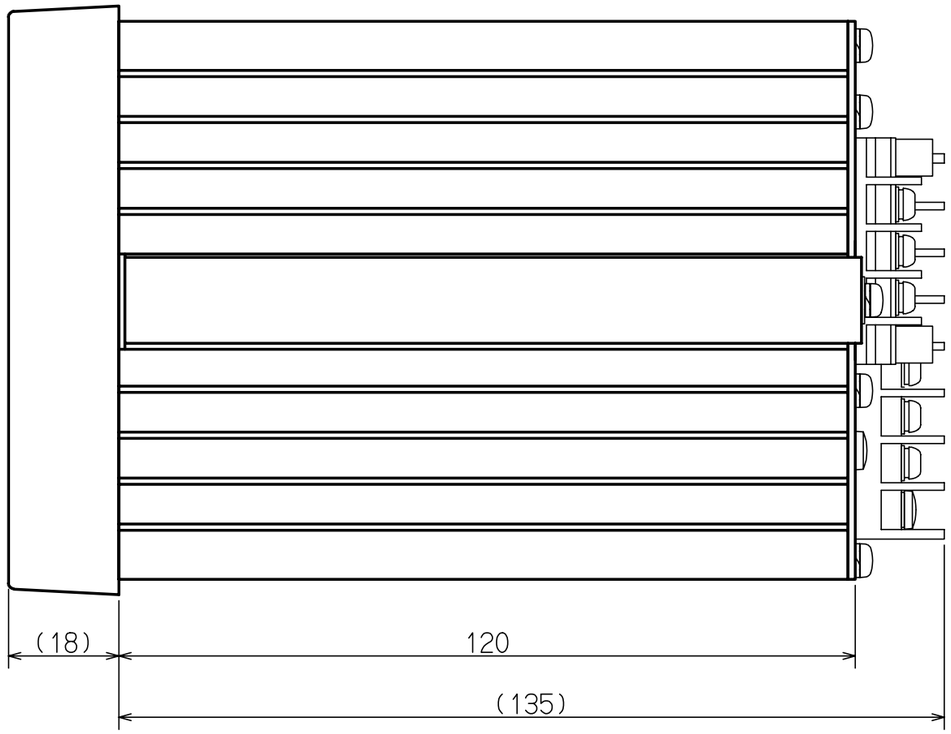

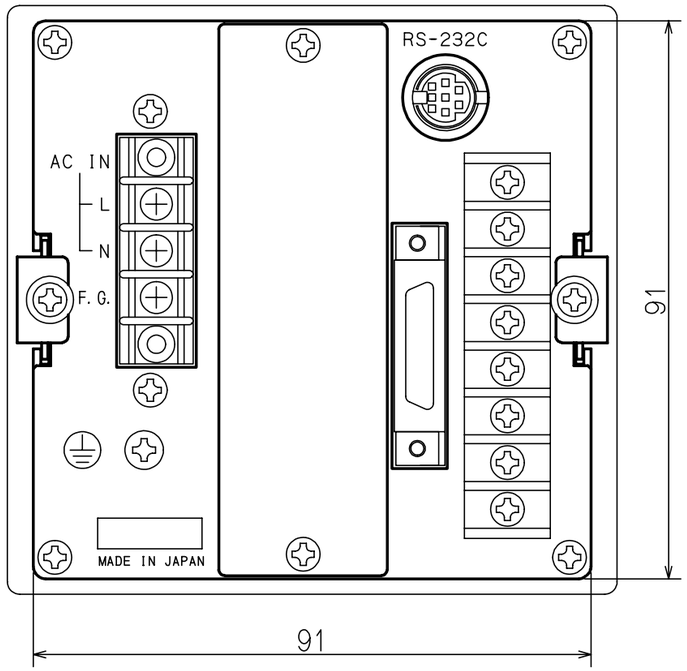

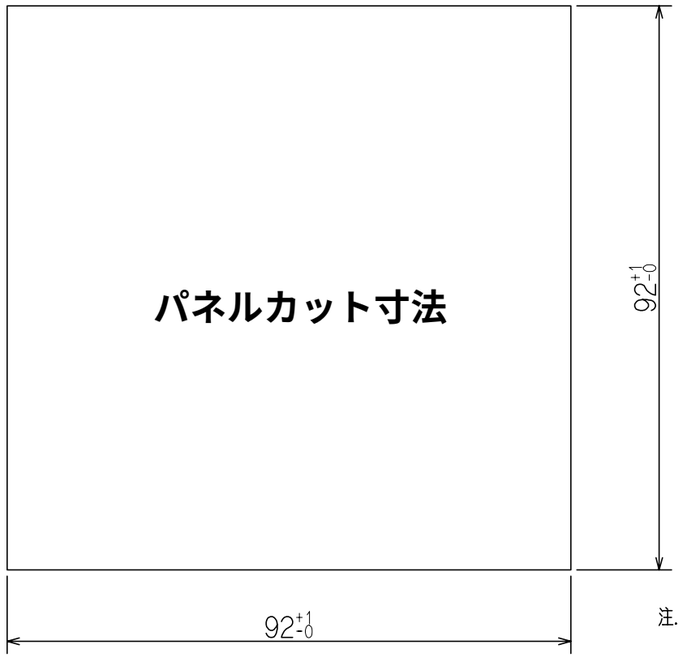

注.）外観図は ' 03-6-18　現在のものです。
今後製品の仕様変更等により予告なく改訂されることがあります。
最新版については弊社に確認願います。

訂番	年月日	変更内容	承認	確認	作成

作成年月日	' 03-6-18	承認	石丸	総名称	F371	図名	外観図
第3角法	尺度：1/1　単位：mm	確認	野口				
ユニパルス株式会社 (TEL)048-977-1111		作成	野口	形式		図番	1845M0020　1/1