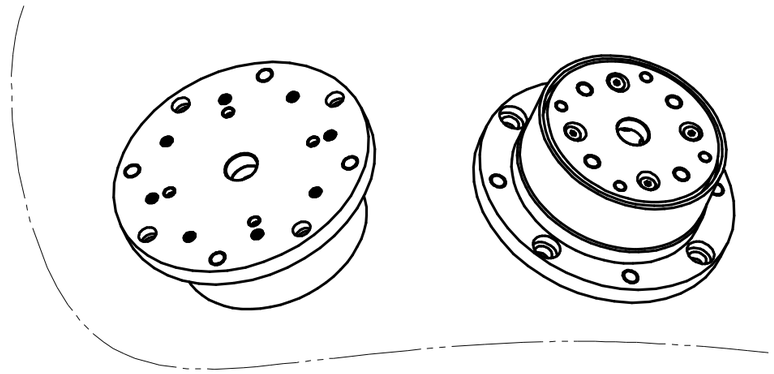

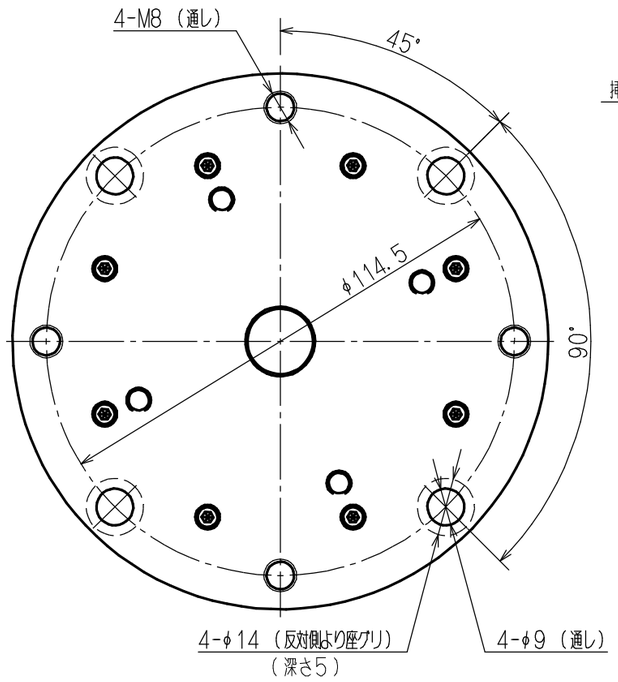

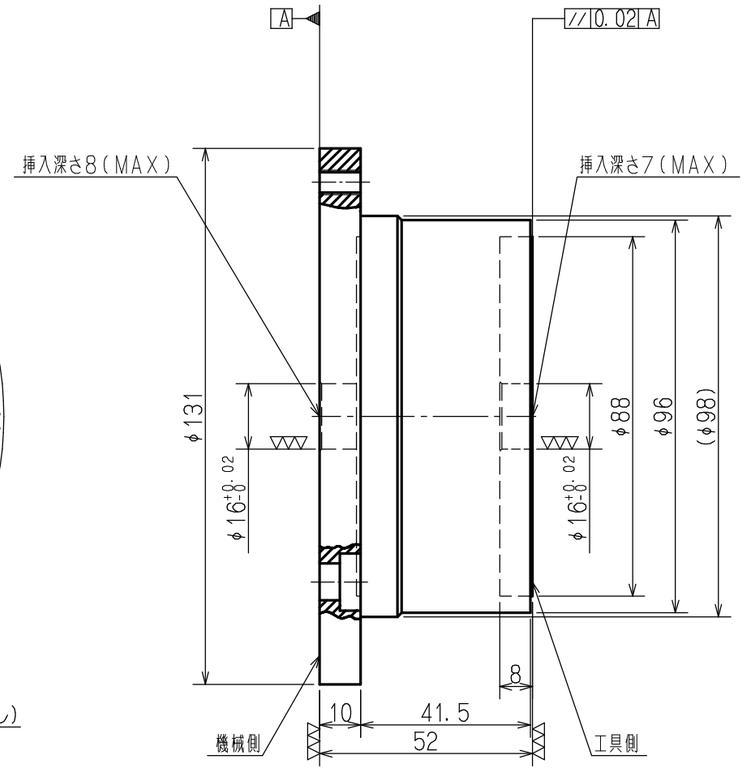

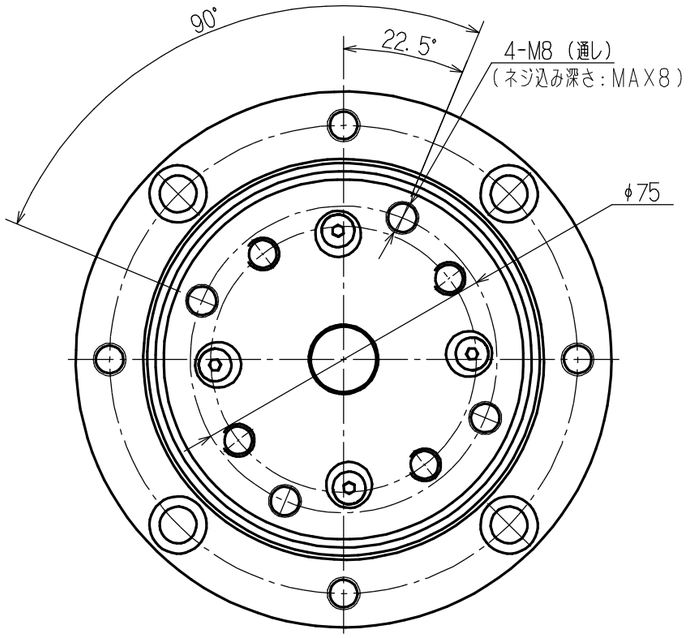

材質：SCM415

訂番	年月日	変更内容	承認	確認	作成

作成年月日	' 07. 09. 05			総名称	センターマスター
第3角法	尺度 1／1. 5	単位 mm			
承認 野口	確認 亀崎	作成 亀崎		図名	(B6-110-088) 外観図
ユニパルス株式会社				図番	2323M0035 1/1